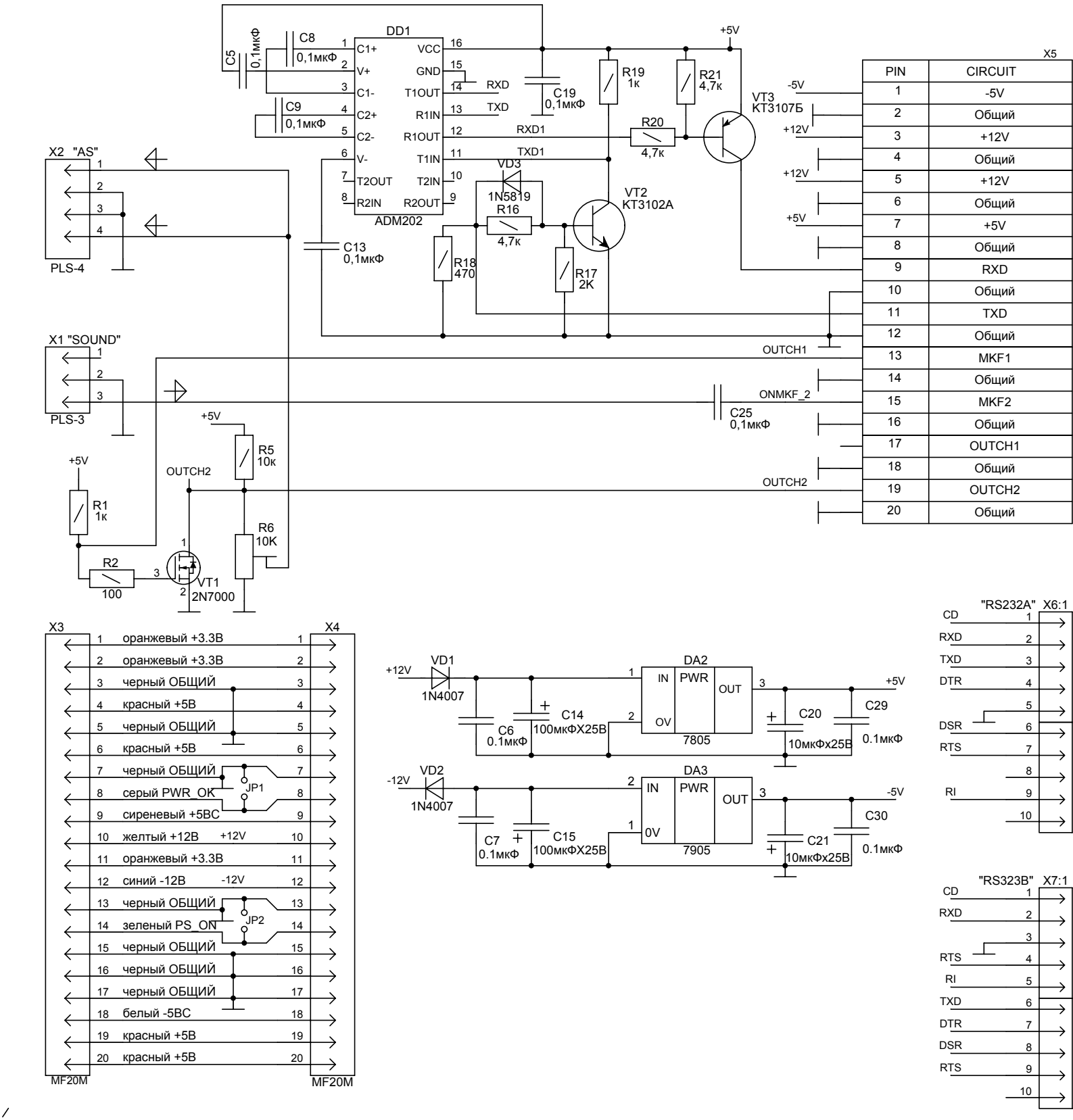

АБРМ 465.429.045 Э3

КРОСС-ПЛАТА ЦП КДК-ПЛЮС

Схема электрическая принципиальная